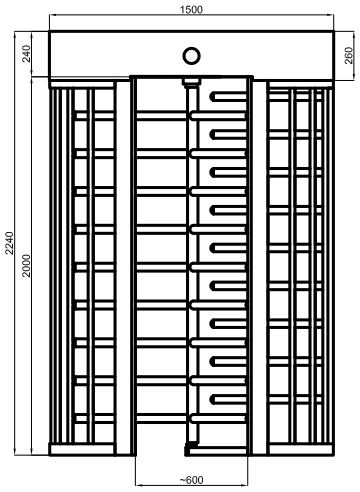

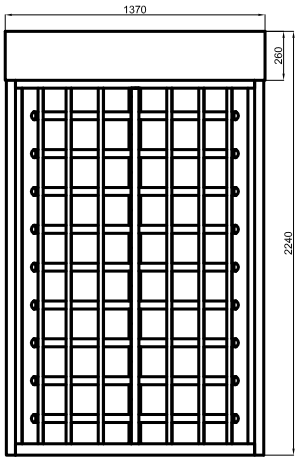

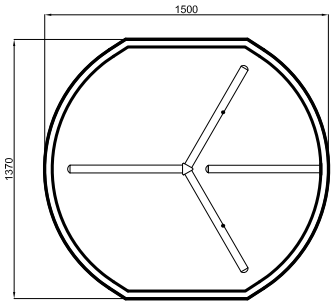

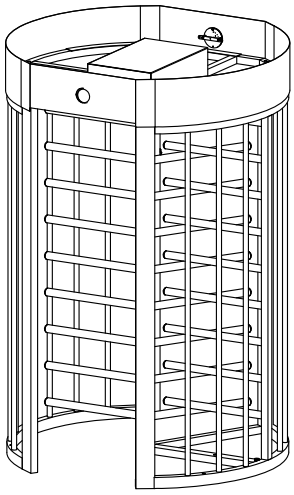

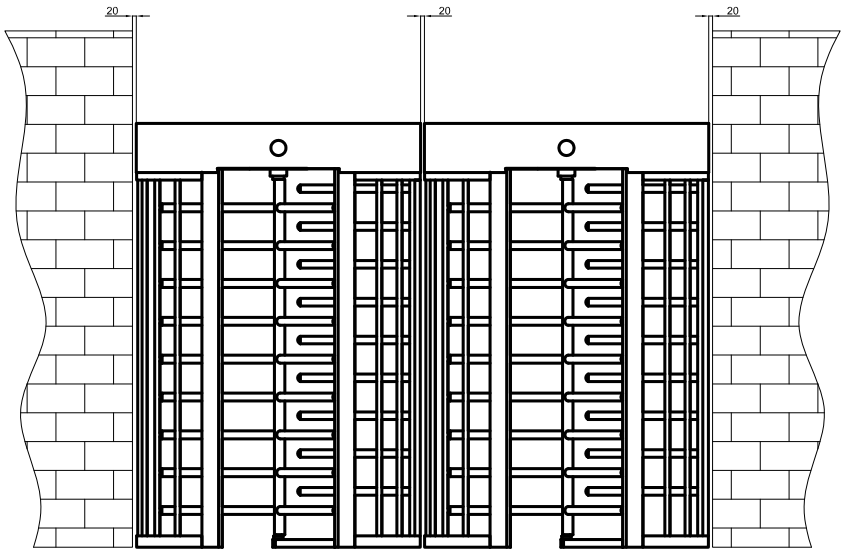

ÖZAK

www.ozak-t.com

BT 312 S 3 Kollu Boy Turnikesi Teknik Çizimi

TÜM ÖLÇÜLER MM'DİR.
RESİM ÜZERİNDEN ÖLÇEKLENDİRME YAPILMAMALIDIR.
VERİLEN ÖLÇÜLER ESAS OLARAK KABUL EDİLMELİDİR.

BT 312 S Full Height 3 Arm Turnstile Technical Drawing

ALL DIMENSIONS ARE IN MM.
DO NOT SCALE FROM DRAWING.
CONSIDER THE DIMENSIONS STATED.

Özak Geçiş Teknolojileri tarafından tasarlanmıştır.
Tüm hakları saklıdır. © 2015

Designed by Ozak Access Technologies
All rights reserved. © 2015